DESIGNATION Benennung	MATERIAL Werkstoff	COLOR Farbe	ORDER-NUMBER Bestellnummer
COVER FLAT WITH CORRUGATED PIPE CONNECTION Deckel flach mit Rillrohranschluss	PA66	BLACK schwarz	1 928 406 101 *

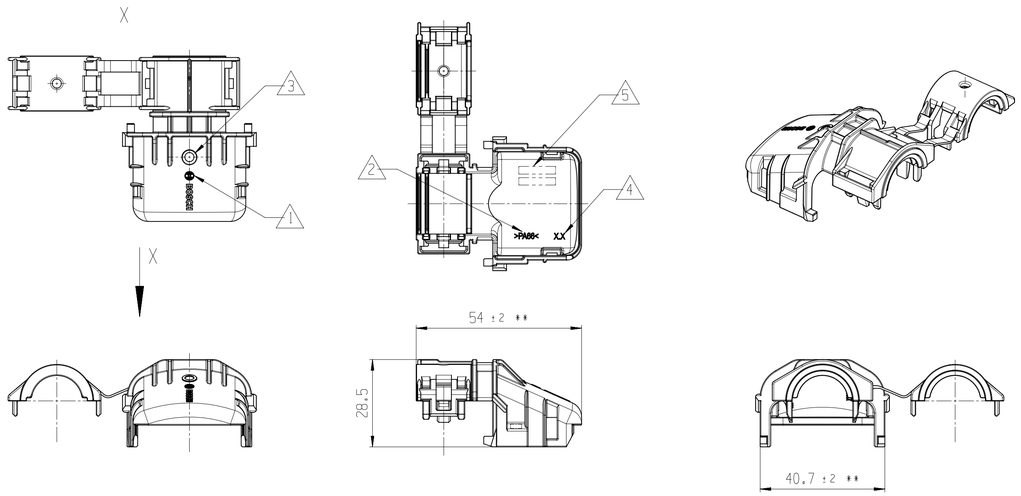

DESIGNATION Benennung	MATERIAL Werkstoff	COLOR Farbe	ORDER-NUMBER Bestellnummer
COVER INCLINED WITH CORRUGATED PIPE CONNECTION Deckel schraeg mit Rillrohranschluss	PA66	BLACK schwarz	1 928 406 102

05

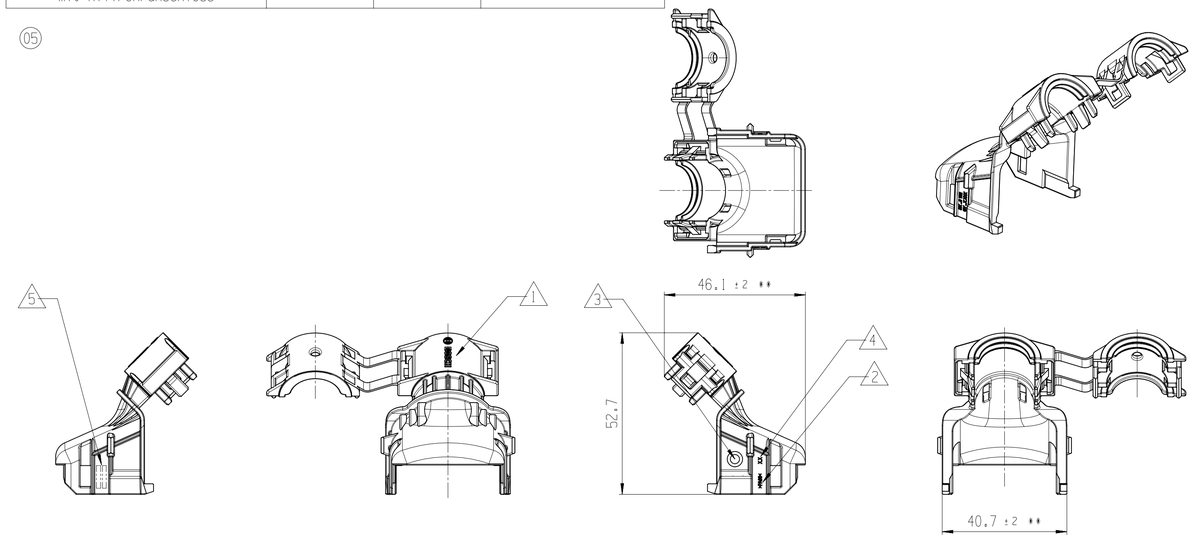

DESIGNATION Benennung	MATERIAL Werkstoff	COLOR Farbe	ORDER-NUMBER Bestellnummer
COVER FLAT WITH CORRUGATED PIPE CONNECTION Deckel flach mit Rillrohranschluss	PA66	BLACK schwarz	1 928 406 271

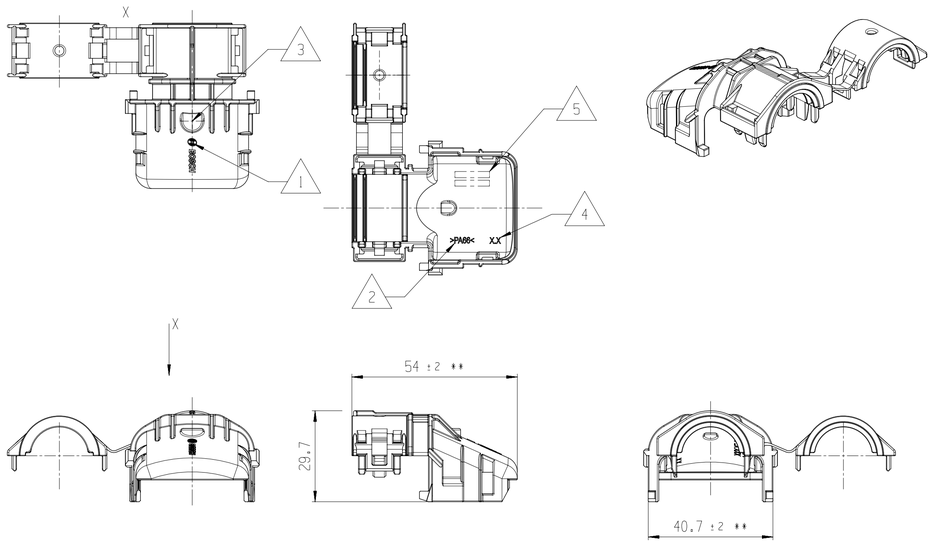

DESIGNATION Benennung	MATERIAL Werkstoff	COLOR Farbe	ORDER-NUMBER Bestellnummer
COVER FLAT WITH CORRUGATED PIPE CONNECTION Deckel flach mit Rillrohranschluss	PA66	BLACK schwarz	1 928 406 270

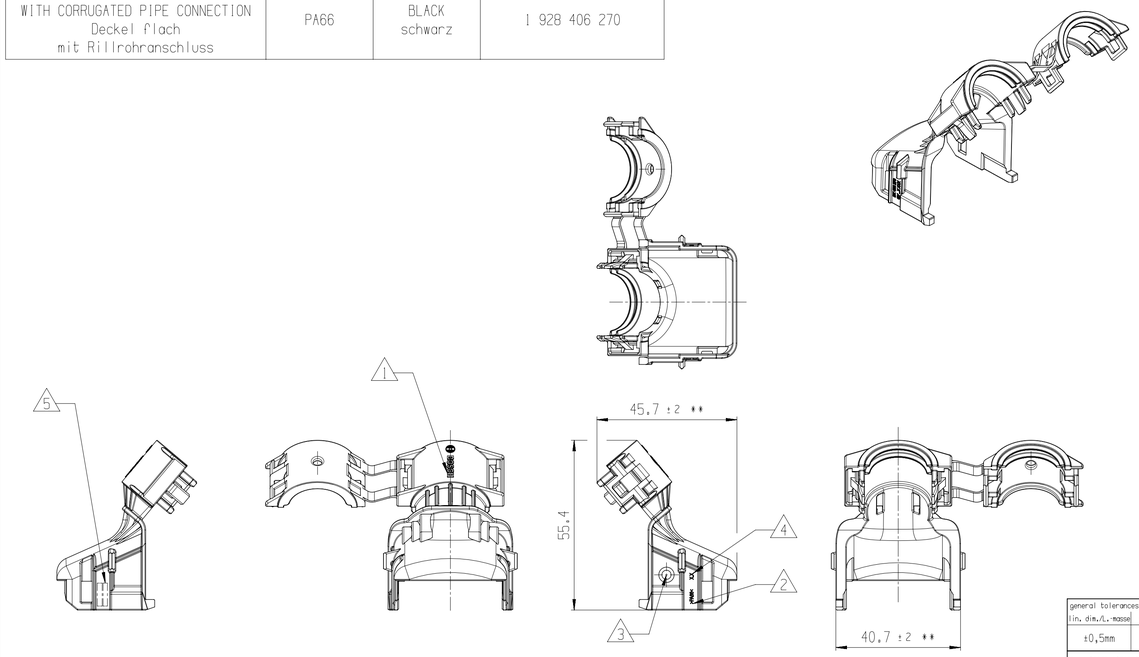

NOTES / Bemerkungen

1. SUPPLIER-MARK RECESSED + RAISED
   Lieferantenkennzeichnung vertieft + erhaben
2. MATERIAL IDENTIFICATION RECESSED + RAISED
   Materialkennzeichnung vertieft + erhaben
3. PRODUCTION DATE RAISED
   Fertigungsdatum erhaben
4. TOOL - AND MOLD - CAVITY NUMBER RECESSED + RAISED
   Form - und Nestkennzeichnung vertieft + erhaben
5. ORDER NUMBER RECESSED + RAISED
   Bestellnummer vertieft + erhaben

PARTS MAY DIFFER IN NON-FUNCTIONAL DETAILS
FROM THE REPRESENTATION IN THIS DRAWING
Teile koennen in nicht funktionsrelevanten Details
von der Darstellung in der Zeichnung abweichen

** INCIDENCE PERMITTED. DIMENSION VALID IN
ASSEMBLED POSITION ON CONTACT HOUSING UNIT
** Einfall zulaessig. Mass gilt im verbauten
Zustand auf Kontakttraegereinheit

MODIFICATIONS RESERVED DUE TO THE FURTHER DEVELOPMENT.
Aenderungen aufgrund der weiteren Entwicklung vorbehalten.

* ...INJECTION MOLDING DIE CURRENTLY NOT AVAILABLE

Spritzgusswerkzeug aktuell nicht vorhanden

general tolerances for/Allgemeintoleranzen fuer		
lin. dim./L.-masse	radii/Radien	angles/Winkel
±0,5mm	±0,5mm	±5°

all linear dimensions in/ Alle Laengenmasse in: mm

Size acc. to / Masse nach: ISO 14405-1:2010-12

envelope principle/ Huellprinzip: Ⓔ

drawing standard/ Zeichnungsstandard: ISO Standard

Ind.	Change/Aend.	YYYYMMDD	Drawn/Gez.	Checked/Gepr.	Releas./Freig.	BWN	Resp. dept./Verantw. Abt.	Add. info./Zus. info.
05	3E10020682	20191104	hdaBkor	ton2fe	katlalc	209	PS-AM/ENC	.
04	3E10017535	20190402	cht4kor	ton2fe	katlalc	209	PS-AM/ENC	.
03	F030JA1134	20180208	rjd6kor	sddlkor	katlalc	209	PS-AM/ENC	.
01	F192840609J	20161130	slt4kor	sddlkor	katlalc	2130	GS-AM/ENC	.

Lang./Spr.: en/de | Syst.: UG | Wght./Gew.: . | Scale/M.stab: 1:1

BOSCH

OFFER DRAWING
ANGEBOTSZEICHN.

COVER 36/48-WAY
DECKEL 36/48-polig

Sheet/Bl.: 1 / 2

Doc. type: AGZ | 1 928 A00 723 | DP/TD: 001 | Ind.: 05 | Format: A1

MNR: . | Repl. for: 1928A00723-01 | 20161028 | Repl. by: .

©Robert Bosch GmbH, All rights reserved, also regarding patent, utility model or design patent protection. Passing on and duplication, use and communication of contents not permitted without our express consent. Weitergabe sowie Vervielfaltigung, Verwendung und Mitteilung des Inhalts nicht gestattet ohne ausdrückliche Zustimmung. Zuwiderhandlungen verpflichten zu Schadenersatz. Im Falle von Schutzrechtsanmeldungen.

©Robert Bosch GmbH, All rights reserved, also regarding patent, utility model or design patent protection. Passing on and duplication, use and communication of contents not permitted without our express consent, as well as in the event of applications for industrial property rights.

CI/NEW (04.2009) A1

DESIGNATION Benennung	MATERIAL Werkstoff	COLOR Farbe	ORDER-NUMBER Bestellnummer
COVER FLAT Deckel flach	PA66	BLACK schwarz	1 928 406 103

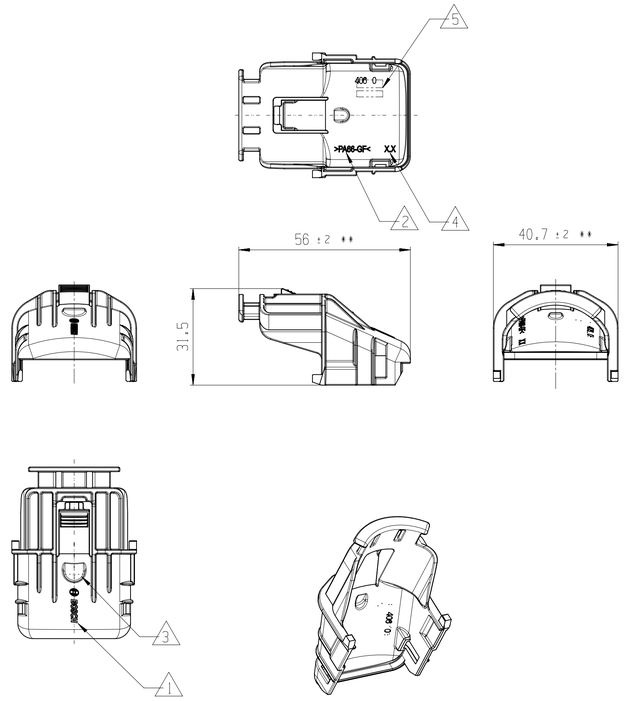

DESIGNATION Benennung	MATERIAL Werkstoff	COLOR Farbe	ORDER-NUMBER Bestellnummer
COVER INCLINED STANDARD Deckel schraeg Standard	PA66	BLACK schwarz	1 928 406 104

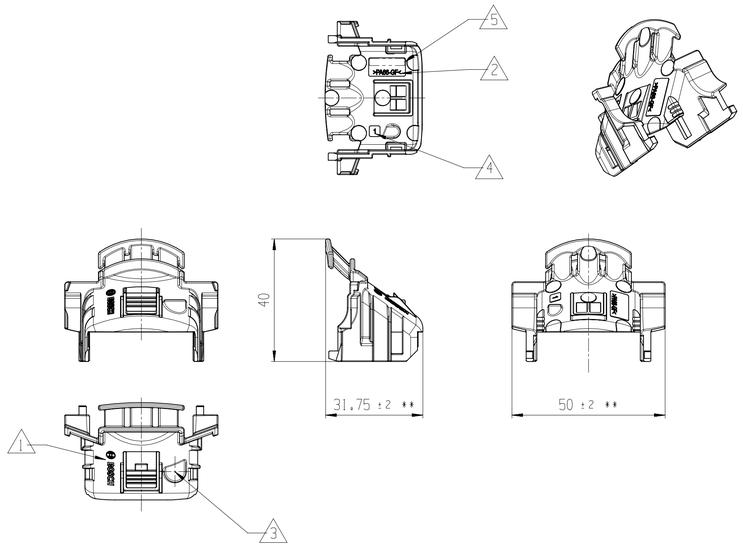

DESIGNATION Benennung	MATERIAL Werkstoff	COLOR Farbe	ORDER-NUMBER Bestellnummer
COVER INCLINED STANDARD CLOSED Deckel schraeg Standard geschlossen	PA66	BLACK schwarz	1 928 406 111

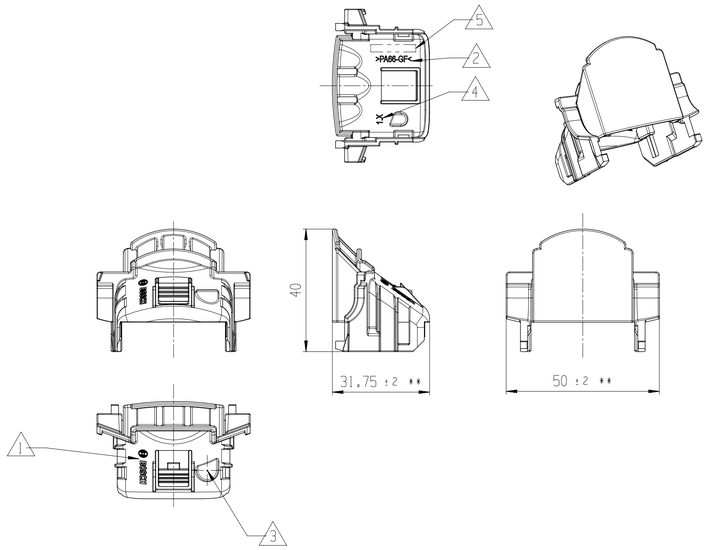

general tolerances for/Allgemeintoleranzen fuer		
lin. dim./L.-masse	radii/Radien	angles/Winkel
±0,5mm	±0,5mm	±5°
all linear dimensions in/ Alle Laengermasse in		mm
Size acc. to / Masse nach ISO 14405-1:2010-12		
envelope principle/ Huellprinzip		Ⓔ
drawing standard/ Zeichnungsstandard	ISO Standard	

Ind.	Change/Aend.	YYYYMMDD	Drawn/Gez.	Checked/Begr.	Releas./Freig.	BWN	Resp. dept./Verantw. Abt.	Add. info./Zus. Info.
05	3E10020682	20191104	hda8kor	ton2fe	katlalc	209	PS-AM/ENC	.
04	3E10017535	20190402	cht4kor	ton2fe	katlalc	209	PS-AM/ENC	.
03	F030JA1134	2018020B	rjd6kor	sddlkor	katlalc	209	PS-AM/ENC	.
01	F192840609I	20161130	slt4kor	sddlkor	katlalc	2130	GS-AM/ENC	.

Lang./Spr.	Syst.	Right./Gew.			
en/de	UG	.	BOSCH	COVER DECKEL	36/48-WAY 36/48-polig
		Scale/M.stab 1:1	OFFER DRAWING ANGEBOTSZEICHN.	Doc. type: AGZ	1 928 A00 723
MNR		.		Repl. for 1928A00723-01	20161026 Repl. by .

DP/TD	Ind.	Format	Sheet/Bl.
001	05	A1	2 / 2

©Robert Bosch GmbH. Alle Rechte vorbehalten, auch bzgl. gewerblicher Schutzrechte. Weitergabe sowie Nutzung dieser Unterlage nur mit unserer Genehmigung.

©Robert Bosch GmbH. All rights reserved, also regarding any disposition, exploitation, reproduction, editing, distributing, as well as in the event of applications for industrial property rights.

CT/NEW 104.20091 A1